INSTRUKCJA MONTAŻU

końcówki do przewodu w izolacji wysokonapięciowej
SYMBOL: H286009 **typ:** AN-88AN1/OH/

SYSTEMY AN-KOM ODGROMOWE

1. Na odcinku 50mm ściągaczem do izolacji zdejmij zewnętrzną powłokę przewodu, nacinając ją na głębokość nie większą niż 1,5mm.

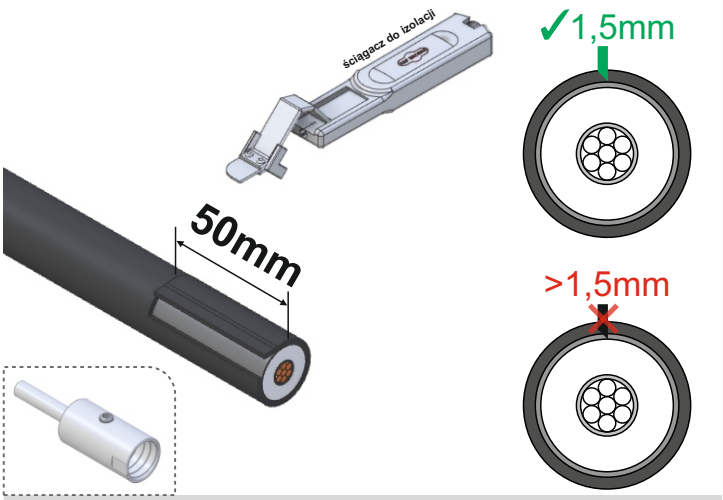

NIE USZKODŹ EKRANU POD ZEWNĘTRZNĄ POWŁOKĄ

2. Przy pomocy korowarki usuń pozostałą izolację na głębokość **25mm** zgodnie ze schematem poniżej nie uszkadzając żyły przewodu.

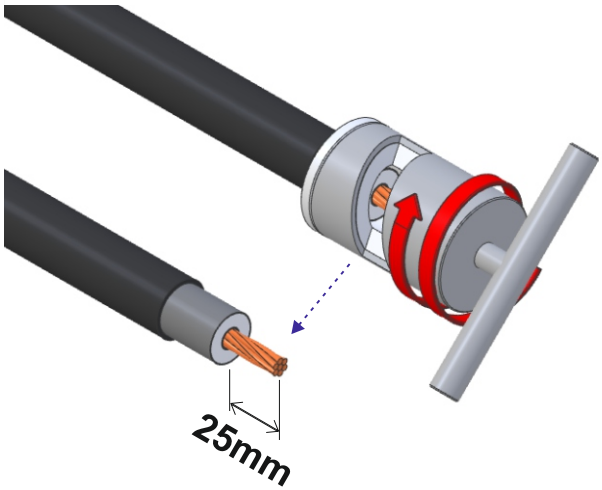

3. Wykręć śruby dociskowe z końcówki do przewodu w izolacji wysokonapięciowej.

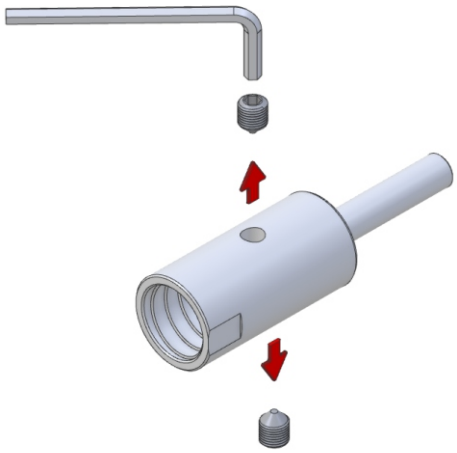

4. Przy pomocy klucza 27 nakręć końcówkę na przewód do oporu tak aby w otworach po wykręconych śrubkach pojawiła się żyła przewodu.

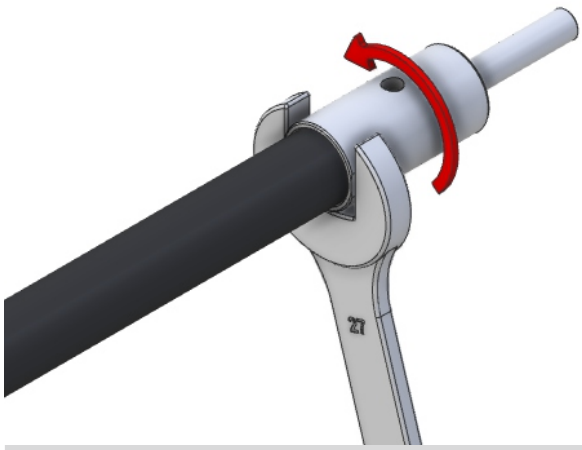

AN-KOM
Inwałd, ul. ks. W. Bukowińskiego 15
34-120 Andrychów

biuro@an-kom.pl
www.an-kom.pl
33 875 18 11
33 432 27 40

5. Nałóż klej na gwint w otworach i śrubach. Przy pomocy klucza imbusowego dokręć śruby dociskowe z momentem 10Nm.

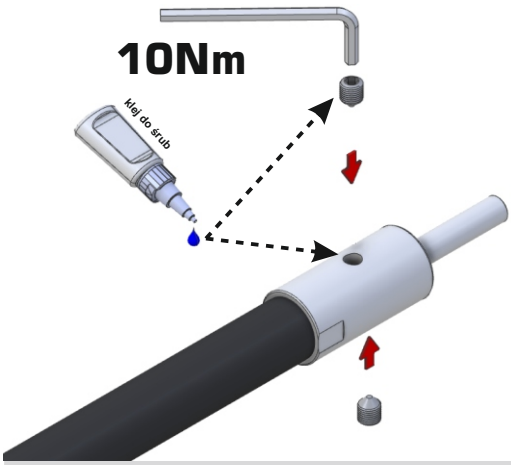

6. Nasuń wąż termokurczliwy na przewód i końcówkę wg schematu poniżej. Przy pomocy opalarki gazowej lub elektrycznej obkurcz wąż termokurczliwy tak aby dolegał równomiernie do przewodu i końcówki.

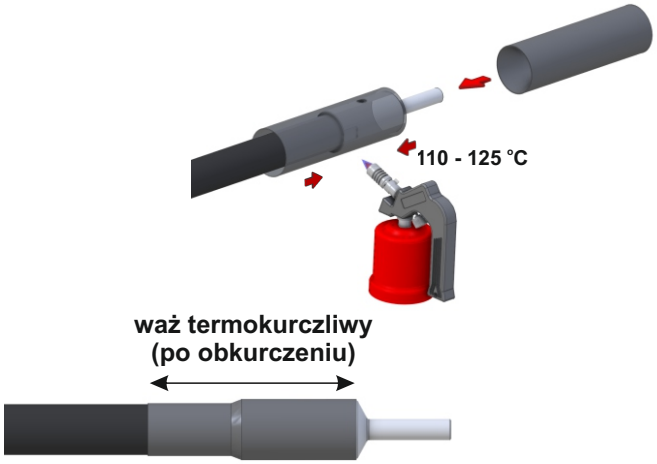

7. Wyrównanie potencjału na przewodzie (montaż opaski lub zacisku). Na odcinku 100mm ściągaczem do izolacji zdejmij zewnętrzną powłokę przewodu nacinając ją na głębokość nie większą niż 1,5mm. w miejscu zdjętej zewnętrznej powłoki zamontuj opaskę lub zacisk przyłączając do instalacji wyrównania potencjału.

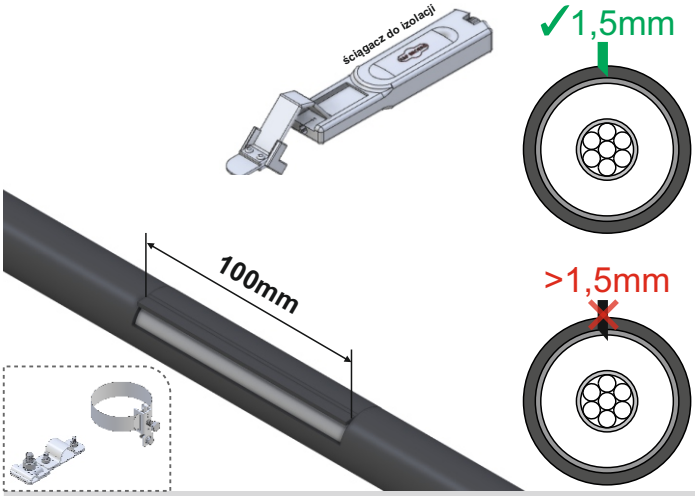

NIE USZKODŹ EKRANU POD ZEWNĘTRZNĄ POWŁOKĄ

8. Tabela pozwala wyznaczyć minimalną odległość **X [cm]** na podstawie wyliczonego **S [cm]**.
Przykład: dla wyliczonego **S=75 [cm]** odległość montażu zacisku lub opaski od końca przewodu będzie wynosić **X=150 [cm]** mierząc od końca przewodu.
Patrz schemat **nr 9**.
S [cm] - odstęp separacyjny w powietrzu.
X [cm] - minimalna odległość montażu punktu wyrównania potencjału na przewodzie.

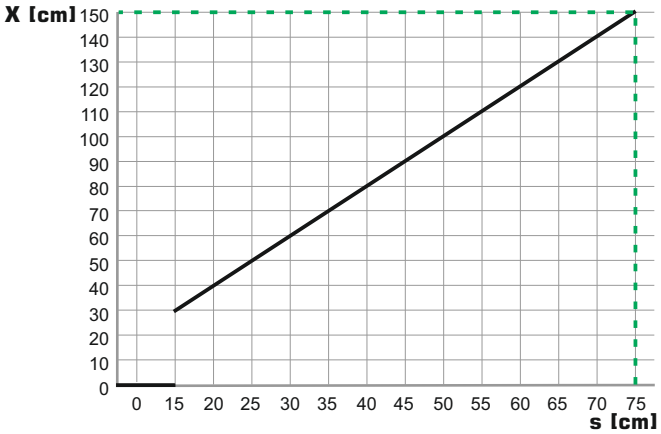

9. Schemat instalacji odgromowej z zastosowaniem przewodu w izolacji wysokonapięciowej.