SYSTEMY AN-KOM ODGROMOWE

KARTA DANYCH TECHNICZNYCH

Maszty - iglice AKCESORIA DO MASZTÓW uchwyt typ 5a **J196748**

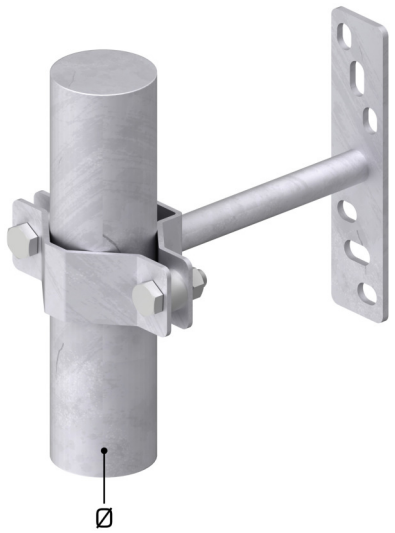

WERSJA MATERIAŁOWA:
stal ocynkowana ogniowo

OPIS:
Uchwyt montażowy masztu do płaskiego podłoża.

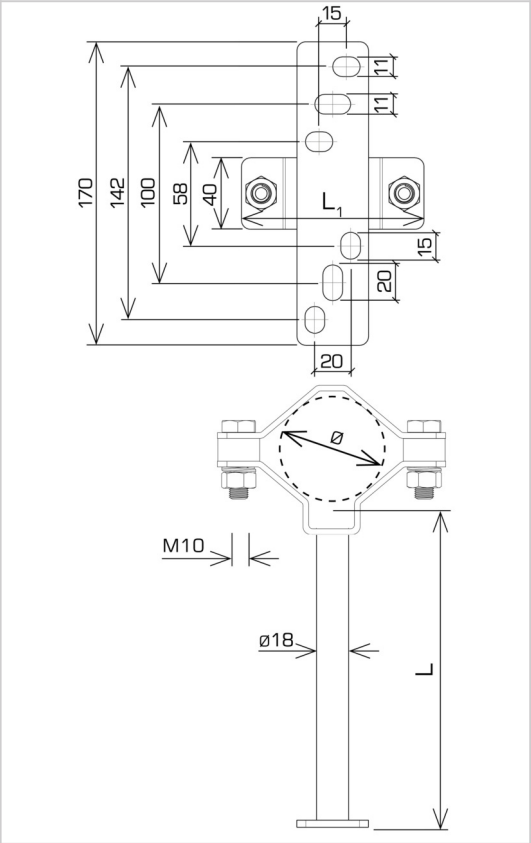

symbol typ	**J196748** AN-845-60 /OG/
Ø1 (mm)	60
L (mm)	150
L1 (mm)	120
śruby	M10 x 35
wersja materiałowa	stal ocynkowana ogniowo

AN-KOM 2 Sp. z o.o.
Inwałd, ul. ks. Władysława Bukowińskiego 15
34-120 Andrychów

an-kom.pl
biuro@an-kom.pl

tel./fax
+48 33 875 18 11
+48 33 870 60 88